UNIONE EUROPEA
REPUBBLICA ITALIANA
Regione Siciliana
Assessorato Regionale dell'Energia e dei Servizi di Pubblica Utilità
Dipartimento Regionale dell' Energia

Asse Prioritario IV "Energia Sostenibile e Qualità della Vita" Azione 4.1.1. "Promozione dell'eco-efficienza e riduzione di consumi di energia primaria negli edifici e strutture pubbliche - Interventi di Efficientamento energetico di cui al D.G. n. 519 del 03/06/2019

Progetto esecutivo per la riqualificazione energetica degli immobili di cui al D.D.G n. 519 del 03/06/2019

Oggetto dell'intervento

Pala Regione - sito a Catania in via Beato Bernardo n.3, 5 e 7

Tav.	Scala	Elaborato
13	1:1 / 1:2	*Particolari costruttivi facciata ventilata* *Stato di Progetto*

Responsabile Unico del Procedimento	Progettista	Energy Manager
Dott. Ing. Marco Brandalone	Dr. Geom. Santo Bottone SANTO BOTTONE Firmato digitalmente da SANTO BOTTONE Data: 2022.02.14 12:44:36 +01'00'	Dr. Ing. Rafaele Mannasardo

VISTI E APPROVAZIONI

AGGIORNAMENTI E REVISIONI

03		
02		
01		
00	GIUGNO 2021	Emissione
REVISIONI	DATA	MOTIVO

DISEGNATO:		CONTROLLATO:		APPROVATO:	
DATA	FIRMA	DATA	FIRMA	DATA	FIRMA

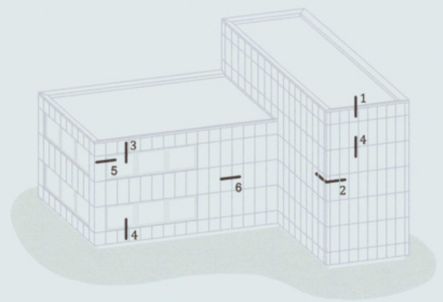

Vista assonometrica pannello

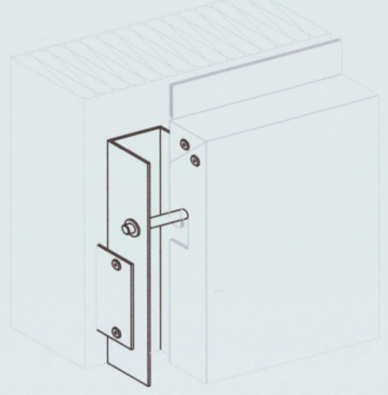

Descrizioni

1- Pannello di rivestimento in alluminio - Tipo Alucobond
2- Profilo U
3- Vite di aggancio
4-Rondella
5-Rivetto
6-Profilo ad U
7-Tassello
8-distanziatore
9-Coibente Poliuretano espanso 8 cm - Tipo Stiferite SK
10- Intercapedine d'aria 10 cm

Particolare tipo 1 scala 1:2

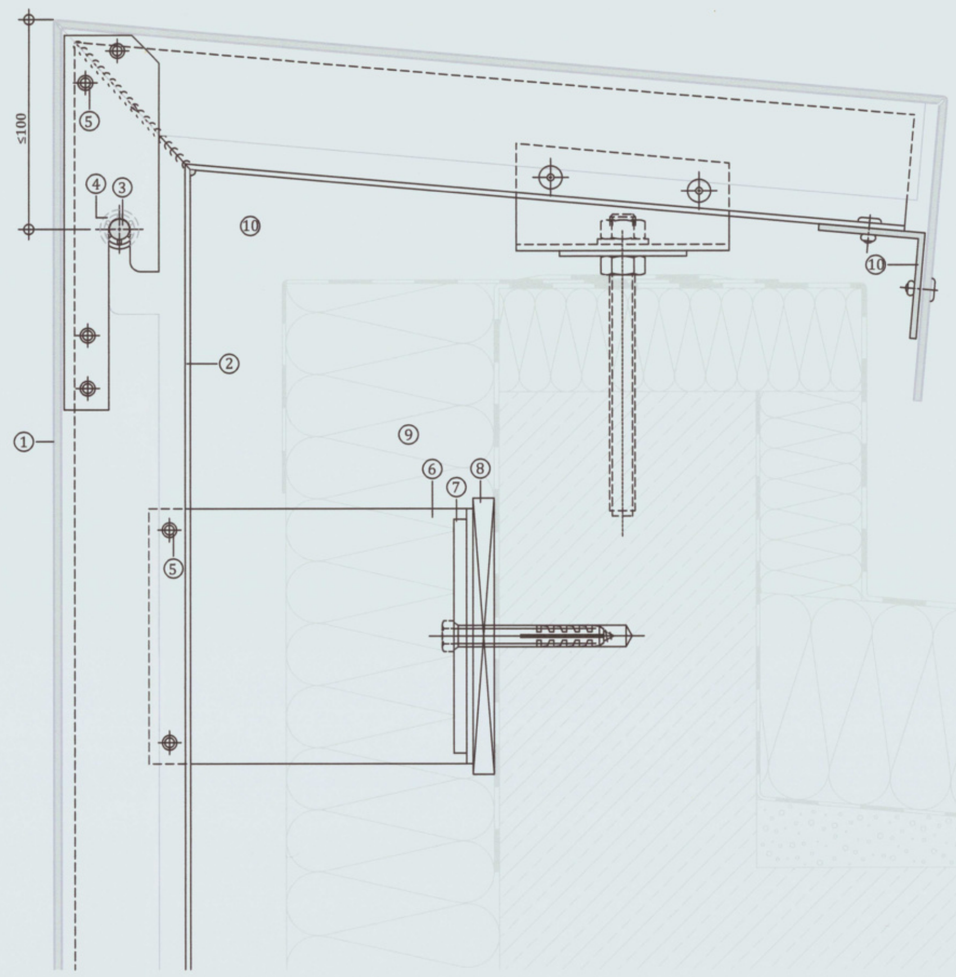

Particolare tipo 2 scala 1:2

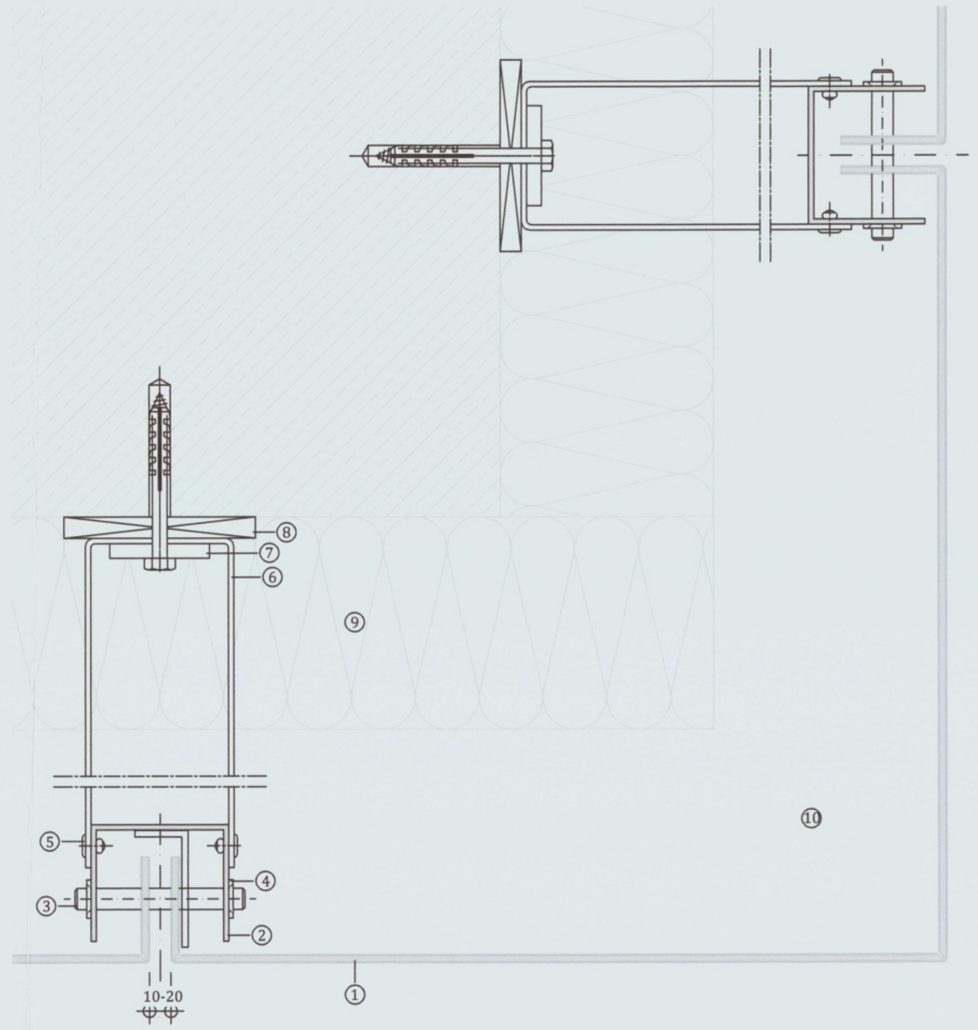

Particolare tipo 3 scala 1:2

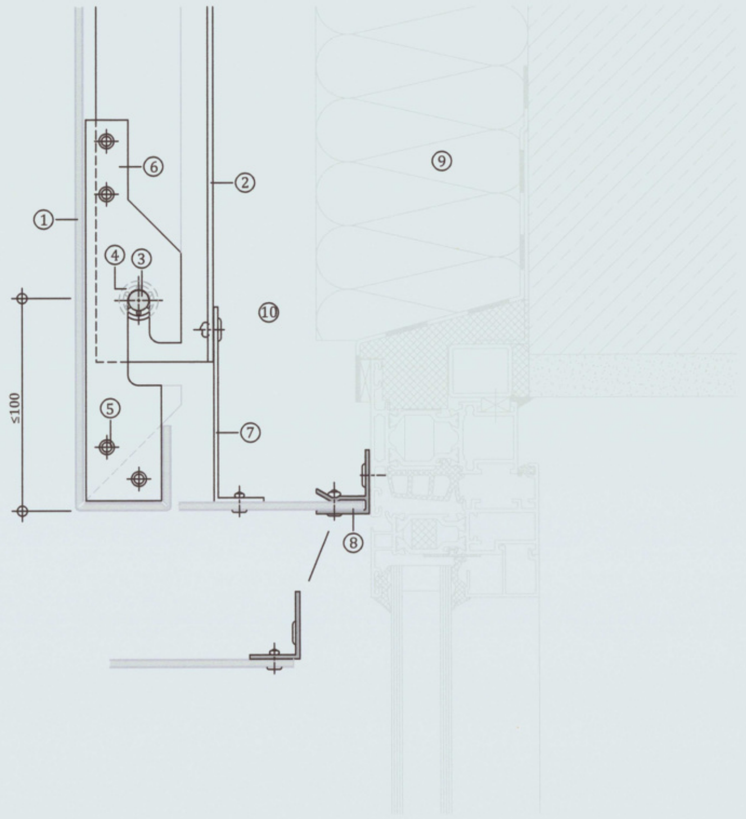

Particolare tipo 4 scala 1:2

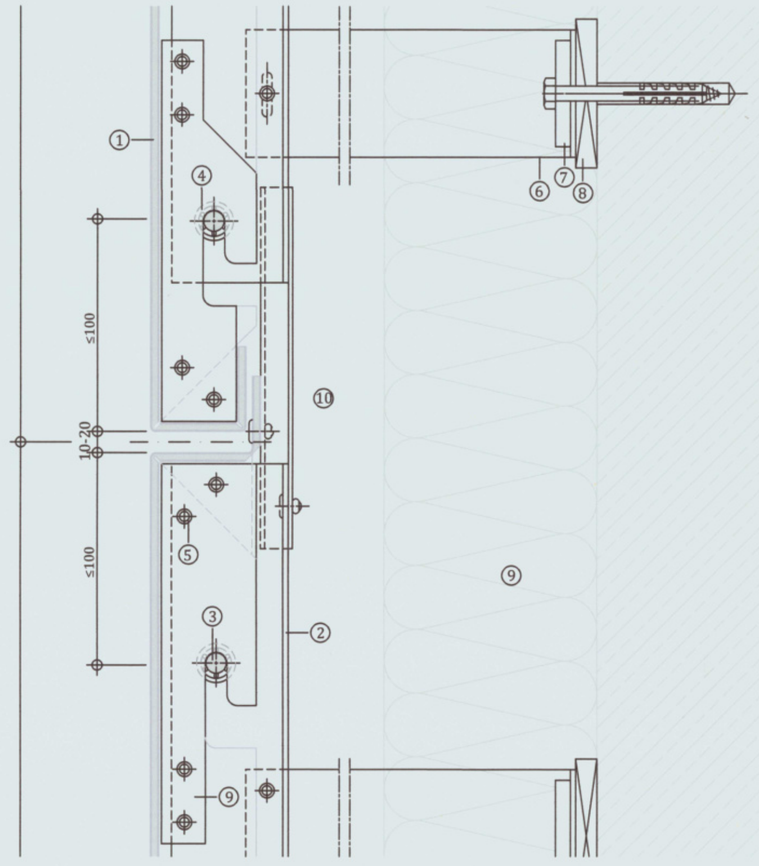

Particolare tipo 5 scala 1:2

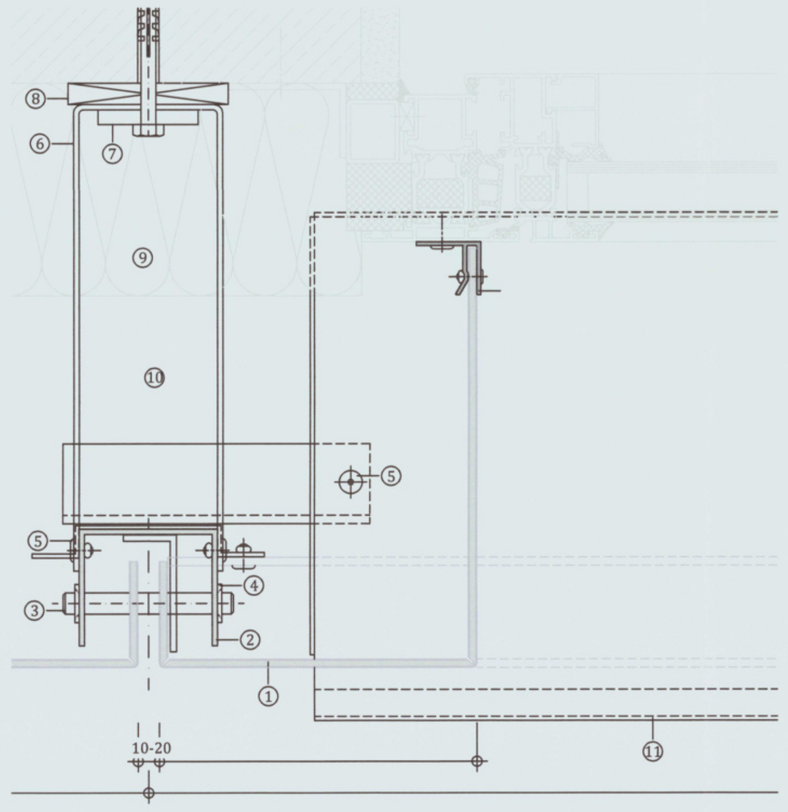

Particolare tipo 6 scala 1:2

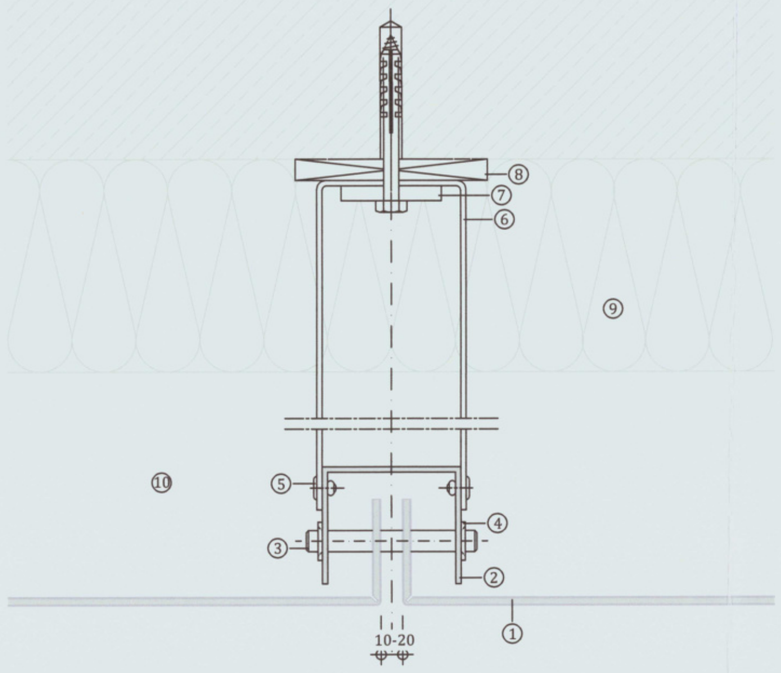

Particolare del sistema di aggangio del pannello. scala 1:1

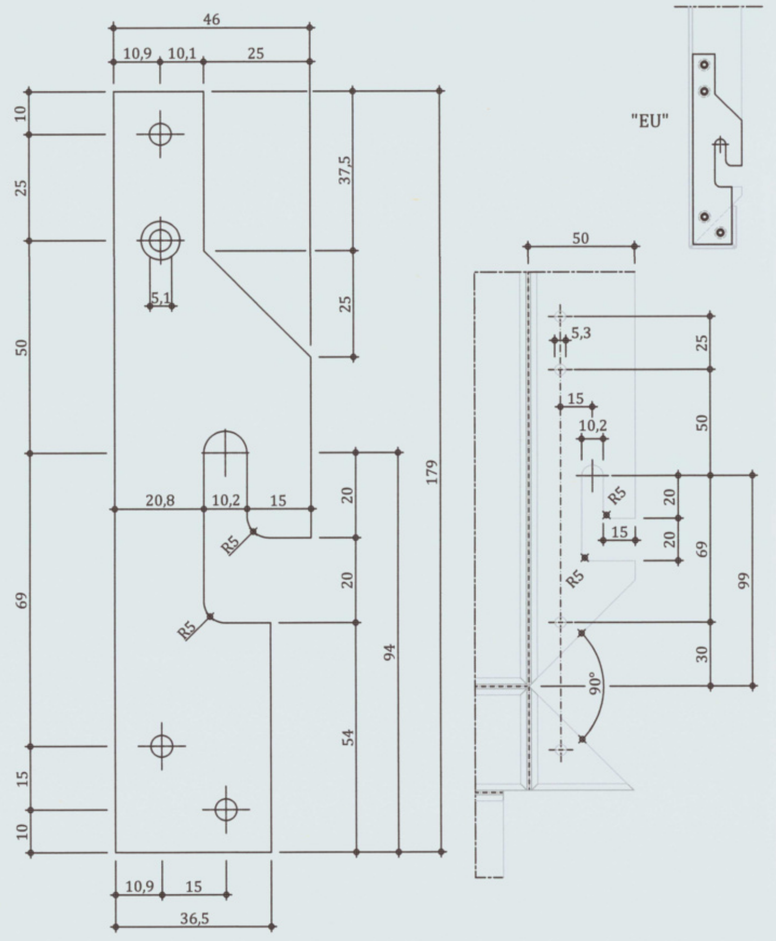
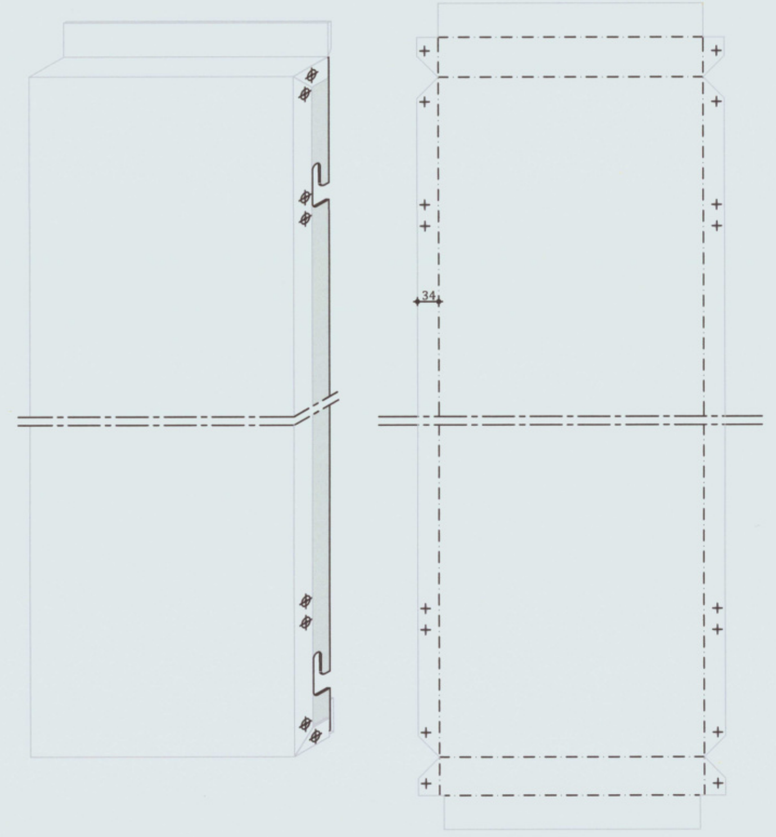
Particolare del pannello.